ПОДСТАВКА ПОД СИНТЕЗАТОРЫ AIWA ASZ-X

Регулируемая высота: 32,5 - 98 см
Регулируемая ширина: 30,5 - 97 см
Цвет: чёрный
Материал: сталь

Рекомендуется чистить поверхность подставки влажной мягкой тканью.

Товар не подлежит обязательной сертификации.

Срок службы изделия: 3 года

СЕРВИСНОЕ ОБСЛУЖИВАНИЕ

Благодарим вас за приобретение продукции Aiwa. Мы рады предложить вам изделия, разработанные и изготовленные в соответствии с высокими требованиями к качеству, функциональности и дизайну. Мы уверены, что Вы будете довольны приобретением изделия от нашей фирмы. В случае если ваше изделие марки Aiwa б удет н уждаться в техническом обслуживании, просим вас обращаться в один из авторизованных сервисных центров (далее – АСЦ). С полным списком АСЦ и их точными адресами вы можете ознакомиться на сайте aiwa-rus.ru

Изготовитель:
Смарт Интернэшнл Дистрибьюшн Лимитед. Адрес: Офис С, 18 Этаж, ЕГЛ Тауэр, 83 Хунг То Роуд,
Квун Тонг, Коулун, Гонконг.
Сделано в Китае
SMART INTERNATIONAL DISTRIBUTION LIMITED.
Office C, 18/F., EGL Tower, 83 Hung To Road, Kwun Tong, Kowloon, Hong Kong.
Made in China

Импортер/организация, уполномоченная на принятие претензий на территории России:
ООО "СЕРВИС-ВИП". 144009, Московская область, г. Электросталь, ул. Корнеева, д. 66, оф. 203

ИНСТРУКЦИЯ ПО СБОРКЕ СТОЙКИ ДЛЯ СИНТЕЗАТОРА

Комплектующие:

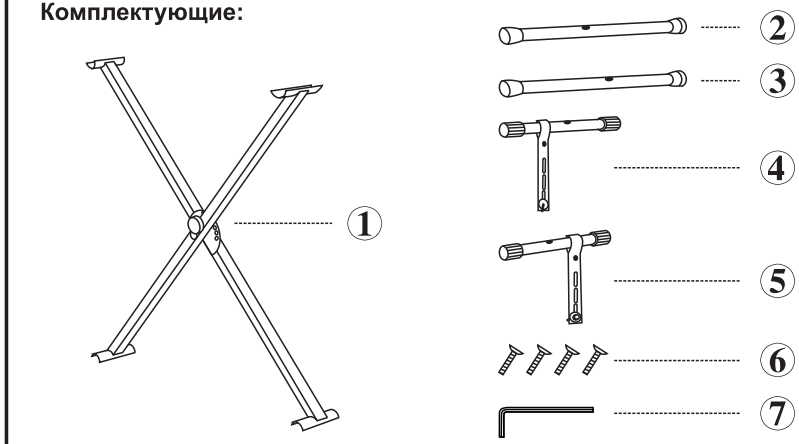

1. Закрепите две нижние подставки (2 и 3) на каркасе стойки (1) с помощью двух винтов (6) и ключа (7).

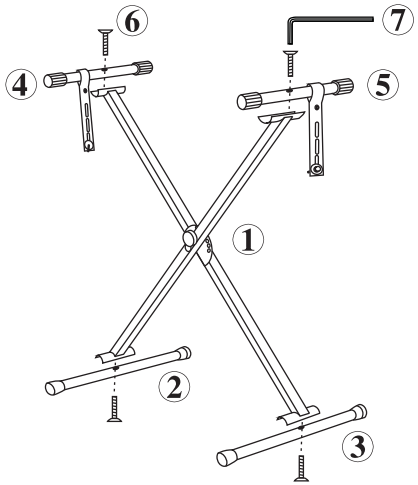

2. Закрепите две перекладины (4 и 5) на каркасе стойки с помощью двух винтов (6) и ключа (7).

3. Сборка завершена.

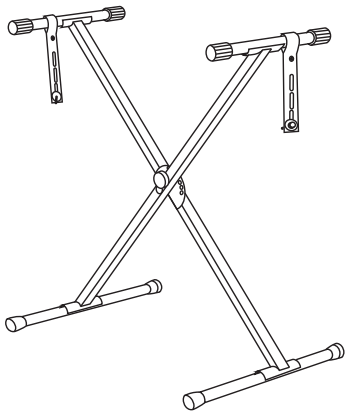

EAC